LIEBHERR

Gefrierschrank freistehend - GP 1213

Schaftenholzweg 8
2557 Studen BE
Tel. 032 374 26 26
info@fors.ch
www.fors.ch

FrostProtect – Geräte mit FrostProtect sind auf eine besondere Tiefentemperaturtauglichkeit bis -15 °C ausgelegt. Sinkt die Umgebungstemperatur unter +10 °C arbeiten sie weiterhin effizient. Somit können die Geräte auch in unbeheizten Räumen, wie zum Beispiel der Garage, aufgestellt werden.

VarioSpace – Durch Entnahme der Gefrierschubfächer und der dahinterliegenden Glas-Zwischenböden entsteht VarioSpace, das praktische System für extra hohen Stauraum.

A G E

Smart Frost | Frost Protect | Vario Space | Super Frost

5 FORS GARANTIE

Fr. 1'154.30
Inkl. MwSt. / ohne vRB Fr. 28.11

Beschreibung

Anwendung	Haushalt
Stand/Einbau	Standgerät
Farbe	Weiss
Steuerung	Tasten-Elektronik; Frontgehäuse
Display	graphisch; MagicEye mit LCD-Display
Sicherheit	Ja; Kindersicherung
Sonderprogramme FrostProtect: bis max. –15 °C Umgebungstemperatur einsetzbar	
Türtyp	Volltür
Türanschlag	Rechts wechselbar
Türgriff	Ergonomischer Stangengriff
Ice Maker	Nein
Störung Warnsignal	optisch und akustisch
Fastfreeze	zeitgesteuert

Technische Daten

Klimaklasse	SN-T
Energieeffizienz-klasse	E
Gefrierleistung	6 kg/24h
Nutzinhalt Gesamt	97 l
Nutzinhalt Gefrieren	97 l
Jahresverbrauch Energie	170 kWh
Geräuschwert	39 dB(A) re 1 pW
Geräuschemissions-klasse	C
Anschluss	230 V
Frequenz	50 Hz
Strom	1.3 A
Gewicht kg	Netto: 36,90, Brutto: 39,50
Gerät mm	Höhe: 851 – Breite: 553 – Tiefe: 624
Inkl. Verpackung mm	Höhe: 911, Breite: 567, Tiefe: 711
EAN	4016803059837

Zubehör

9881036	Kälteakku	34.30

FORS ASKO falmec De Dietrich Brandt BREMA Ice Makers indelB Mia

Gefrierschrank freistehend - GP 1213

Schaftenholzweg 8
2557 Studen BE
Tel. 032 374 26 26
info@fors.ch
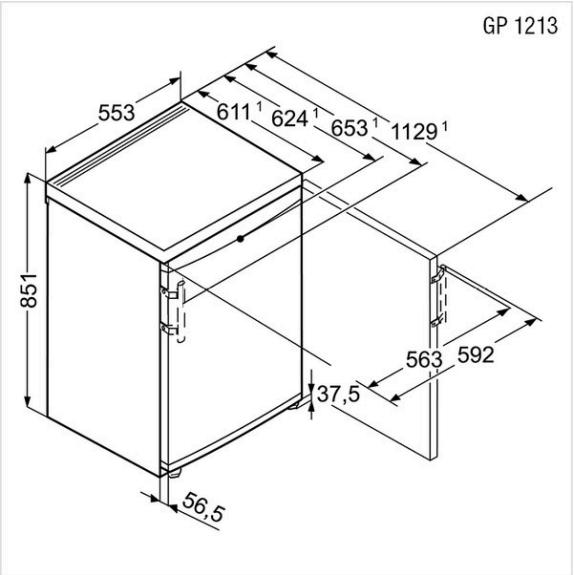
FORS
www.fors.ch